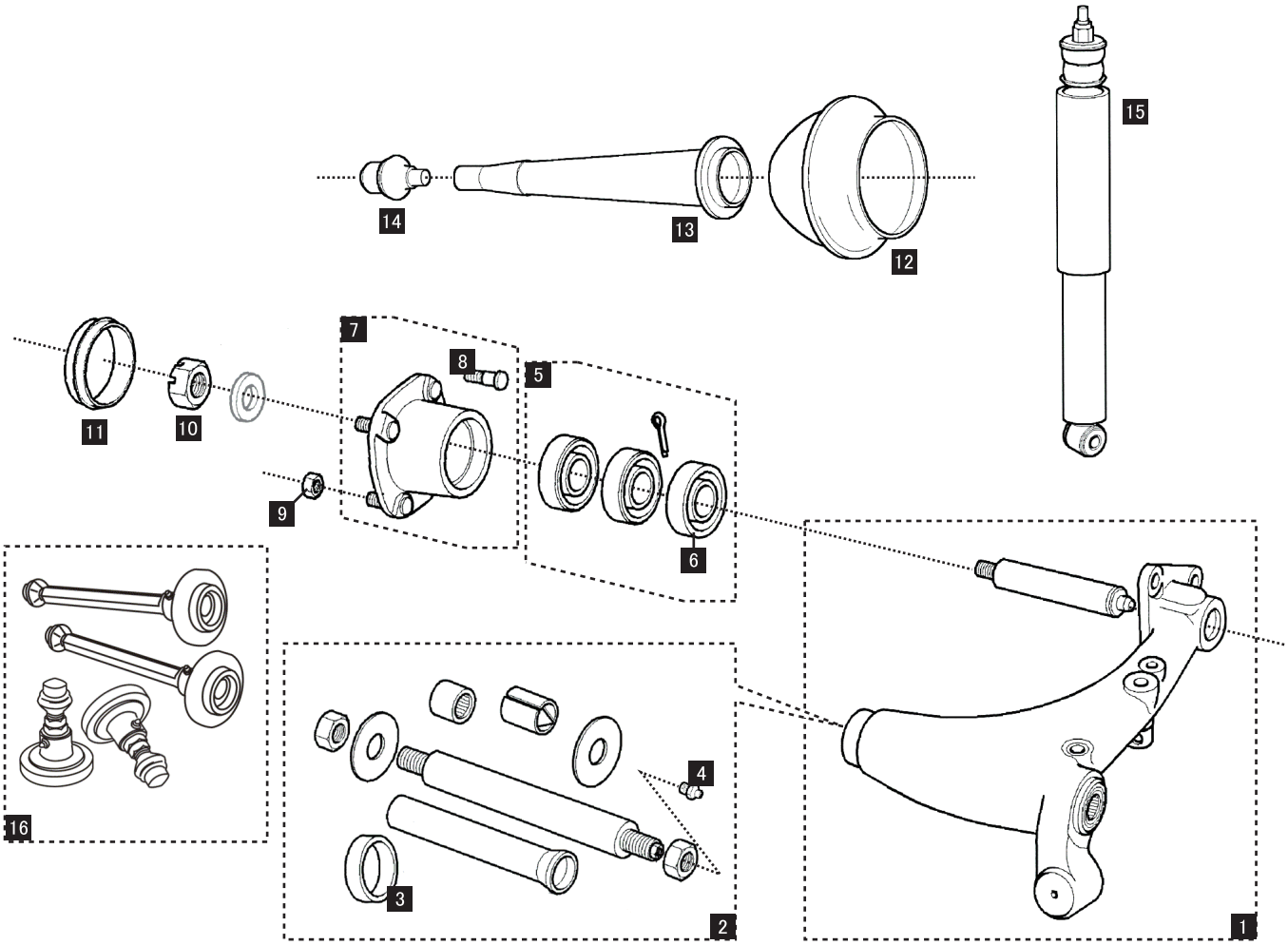

	PARTS NUMBER	DESCRIPTION	PRICE	REMARK
1	NAM7162	ﾗｼﾞｱｽｱｰﾑ (RH)	￥65,000	全車
	NAM7163	〃 (LH)	￥65,000	全車
2	GSV1125Z	ﾗｼﾞｱｽｱｰﾑｼｬﾌﾄｷｯﾄ	￥4,400	全車
3	2A7327	ｼｬﾌﾄｼｰﾙ	￥150	全車
4	LN10051	ｸﾞﾘｰｽﾆｯﾌﾟﾙ	￥500	全車
5	GHK1804	ﾊﾌﾞﾍﾞｱﾘﾝｸﾞｷｯﾄ	￥5,800	全車
6	GHS227	ﾊﾌﾞｼｰﾙ	￥1,000	全車
7	RLH101070	ﾊﾌﾞASSY	￥20,000	全車
8	21A2064	ﾊﾌﾞﾎﾞﾙﾄ / 全長 39.5mm	￥600	ﾌﾛﾝﾄ/ﾄﾞﾗﾑ車
	RLJ10001	〃 / 全長 61mm	￥600	ﾌﾛﾝﾄ/ﾃﾞｨｽｸ車
	RLJ100060	〃 / 全長 65mm	￥1,600	13ｲﾝﾁ

	PARTS NUMBER	DESCRIPTION	PRICE	REMARK
9	88G322	ﾎｲｰﾙﾅｯﾄ	￥400	ｽﾁｰﾙ用
	RRD10009	〃	￥1,100	純正ｱﾙﾐ用
10	NL610041	ﾊﾌﾞﾛｯｸﾅｯﾄ (RH)	￥1,800	全車
	FNN2410	〃 (LH)	￥1,700	全車
11	ATB4098	ｸﾞﾘｽｷｬｯﾌﾟ	NLA	全車
12	FAM3968	ﾗﾊﾞｰｺｰﾝ	￥17,000	全車(ﾌﾛﾝﾄ&ﾘｱ共通)
13	21A1684	ｽﾄﾗｯﾄｺｰﾝ	￥16,500	全車
14	GSV1118Z	ﾅｯｸﾙｼﾞｮｲﾝﾄ	￥1,500	全車
15	GSA971389G	ｼｮｯｸｱﾌﾞｿﾞｰﾊﾞｰ	￥5,800	全車
16	SUSP-1T	ﾊｲﾛｰｷｯﾄ	￥30,000	全車(ﾌﾛﾝﾄ&ﾘｱｾｯﾄ)

2021year D.O.TRADING CO.,LTD. and TS&CO Both companies ALL COPY RIGHTS RESERVED

表記の価格は令和02年03月23日現在の希望小売価格です。商品の仕様及び価格は予告なく変更される場合があります。