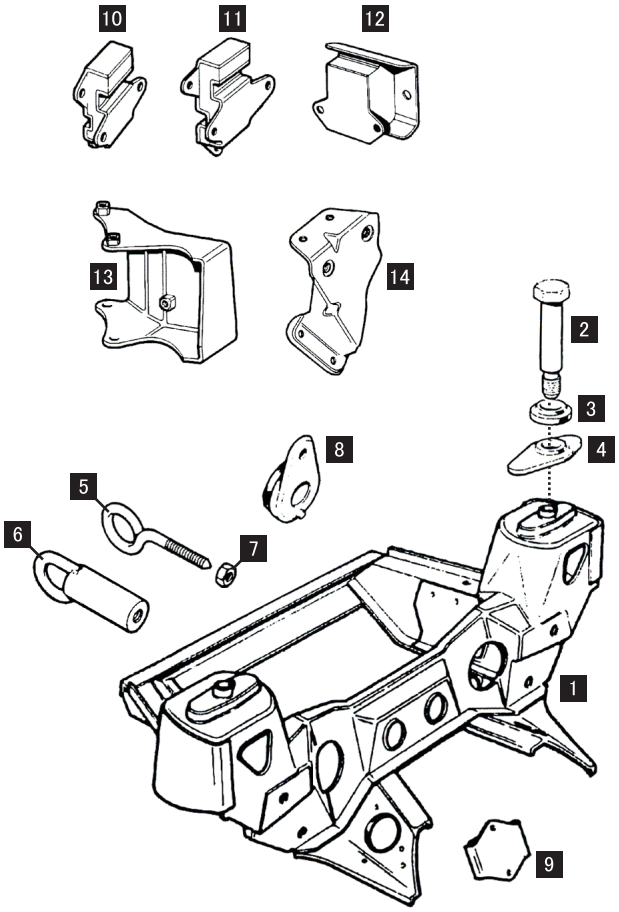

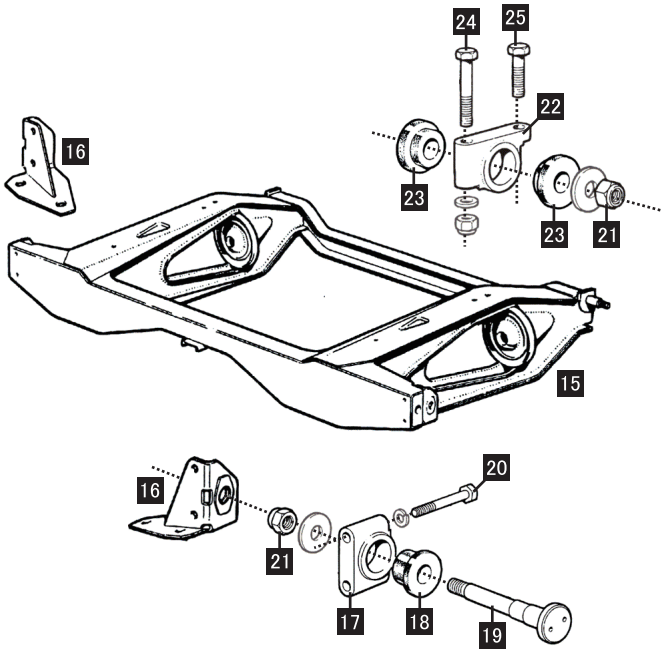

	PARTS NUMBER	DESCRIPTION	PRICE	REMARK
1	KGB10022	(F) ｻﾌﾞﾌﾚｰﾑ / MT	¥ 120,000	1000cc
	KGB10027	〃 / MT	¥ 100,000	1300cc -96Y
	KGB100500	〃 / MT	¥ 120,000	97Y-
	KGB10024	〃 / AT	¥ 89,000	AT全車
2	21A2596	ｻﾌﾞﾌﾚｰﾑﾀﾜｰﾎﾞﾙﾄ	¥ 7,000	全車
3	KGE100050	ﾀﾜｰﾎﾞﾙﾄﾊﾟｯﾄﾞ	¥ 1,400	丸型
4	KGE100060	〃	¥ 2,800	菱形
5	21A1241	ｱｲﾎﾞﾙﾄ	¥ 2,800	-96Y
6	KPU100160	〃	¥ 6,500	97Y-
7	GFK3213	〃 ﾅｯﾄ	¥ 120	-96Y
8	21A2624	(F) ｻﾌﾞﾌﾚｰﾑﾏｳﾝﾄ	¥ 3,000	前側
	21A2624Z	〃 / After	¥ 1,800	前側
9	21A2599	〃	¥ 6,000	後側
	21A2599Z	〃 / After	¥ 1,950	後側
10	21A1902	ｴﾝｼﾞﾝﾏｳﾝﾄ / MT	¥ 2,500	MT
	21A1902Z	〃 / After	¥ 1,400	MT
11	22A1018	ｴﾝｼﾞﾝﾏｳﾝﾄ / AT (LH側)	¥ 4,500	AT
12	22A917	〃 / AT (RH側)	¥ 8,900	AT
13	12A361	ｴﾝｼﾞﾝﾏｳﾝﾄﾌﾞﾗｹｯﾄ / MT	¥ 16,000	MT
14	22A1274	〃 / AT	¥ 13,800	AT

	PARTS NUMBER	DESCRIPTION	PRICE	REMARK
15	KHB10024	(R) ｻﾌﾞﾌﾚｰﾑ	¥ 108,000	
	KHB100590	〃	¥ 90,000	13ｲﾝﾁｽﾎﾟｰﾂﾊﾟｯｸ
16	21A195	ﾗｼﾞｱｽｱｰﾑﾌﾞﾗｹｯﾄ (RH)	NLA	
	21A197	〃 (LH)	NLA	
17	21A2558	(R) ｻﾌﾞﾌﾚｰﾑﾄﾗﾆｵﾝ (前側)	¥ 9,800	
18	21A2560	(R) ｻﾌﾞﾌﾚｰﾑﾌﾞｯｼｭ (前側)	¥ 3,000	
19	21A1440	ﾎﾞﾙﾄ	¥ 8,400	
20	SH605181	ﾎﾞﾙﾄ	¥ 500	
21	NY607041	ﾅｯﾄ	¥ 400	
22	2A5819	(R) ｻﾌﾞﾌﾚｰﾑﾄﾗﾆｵﾝ (後側)	¥ 5,500	
23	2A5818	(R) ｻﾌﾞﾌﾚｰﾑﾌﾞｯｼｭ (後側)	¥ 440	
24	BH605201	ﾎﾞﾙﾄ / 長	¥ 450	5/16 UNF
25	BH605101	ﾎﾞﾙﾄ / 短	¥ 400	5/16 UNF

2021year D.O.TRADING CO.,LTD. and TS&CO Both companies ALL COPY RIGHTS RESERVED

表記の価格は令和02年03月23日現在の希望小売価格です。商品の仕様及び価格は予告なく変更される場合があります。